$X_{M}^{A}ZG\square/1250-U_{K}^{B}$ 厢式压滤机

整机结构：

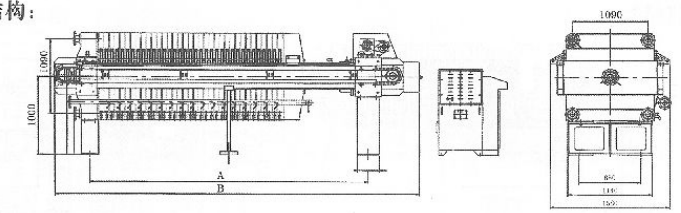

基础图：

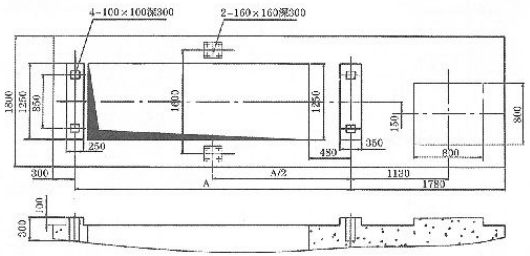

技术性能：

过滤压力	≤0.6MPa	压紧板最大行程	600mm
液压工作压力	20MPa	最高使用温度	<90℃
最大压紧力	123T	试验压紧力	153T

技术参数：

过滤面积（m²）	滤板数量（块）	滤室数量（个）	滤饼厚度（mm）	滤室总容积（L）	外形尺寸（L） 长	宽	高	机器质量（kg）
100	38	38	30	1500	4650	1580	1670	6502
110	43	43		1650	4890			6850
125	48	48		1875	5250			7222
140	54	54		2100	5610			7654
160	62	62		2400	6090			8232
180	69	69		2700	6510			8732
200	77	77		3000	6990			9312
225	86	86		3375	7530			9960
250	96	96		3750	8130			10681
300	115	115		4500	9270			12050

基础安装尺寸：

过滤面积（m²）	100	110	125	140	160	180	200	225	250	300
尺寸 A	3630	3870	4320	4590	5070	5490	5970	6510	7110	8250

X_{MZ}^{AY} 250~600/1600-U_{K}^{B} 厢式压滤机

结构和基础图：

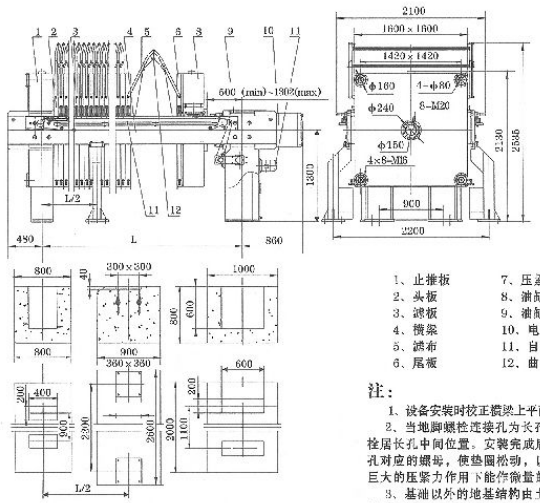

1、止推板
2、头板
3、滤板
4、横梁
5、滤布
6、尾板
7、压紧板
8、油缸座
9、油缸部件
10、电气及液压部件
11、自动拉板部件
12、曲张卸饼部件

注：

1、设备安装时校正横梁上平面，允差3mm。

2、当地脚螺栓连接孔为长孔时，地脚螺栓居长孔中间位置。安装完成后必须松开长孔对应的螺母，使垫圈松动，以确保机架在巨大的压紧力作用下能作微量的水平位移。

3、基础以外的地基结构由土建工程师根据土质结构决定。

过滤面积(m²)	200	224	250	280	315	340	400	450	500	560	600
尺寸（mm）	5151	5506	6003	6500	7068	7494	8488	9340	10192	11186	11896

技术性能：

滤室内工作压力	≤1.0Mpa
液压工作压力	≤23Mpa
额定压紧力	2340KN
压紧板最大行程	800mm
滤室使用温度	≤100℃
电机功率	3KW
试验压紧力	2925KN

技术参数：

过滤面积（m²）	滤板数量（块）	滤室数量（个）	滤饼厚度（mm）	滤室容积（L）	外形尺寸（mm） 长	宽	高 XY	高 XZ	机器重量（t） XY	XZ	管孔公称直径（mm） 进料孔	洗液孔
200	47	47	30	3000	6491	2130	2100	2535 带曲张卸饼装置	15.30	16.82	150	80
224	52	52		3360	6846				16.15	17.82		
250	59	59		3750	7343				17.21	19.10		
280	66	66		4200	7840				18.38	20.38		
315	74	74		4725	8408				19.55	21.89		
340	80	80		5100	8834				20.41	22.94		
400	94	94		6000	9828				22.65	25.60		
450	106	106		6750	10680				24.46	27.78		
500	118	118		7500	11532				26.37	30.10		
560	132	132		8400	12526				28.51	32.62		
600	142	142		9000	13236				29.94	34.30		

十五、管口示意图

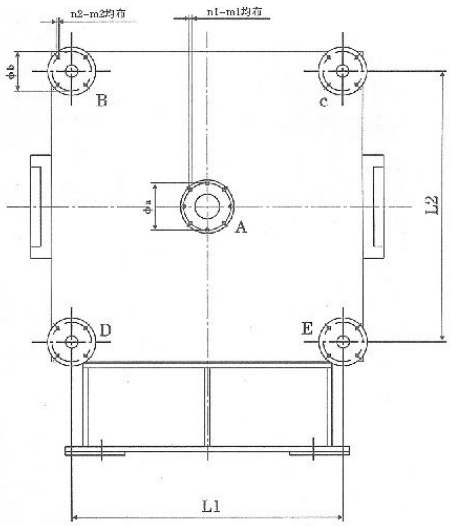

注：1、法兰执行标准：GB9123.9-1988《凸面钢制管法兰盖》；
2、本公司提供管道配对法兰中的一片，另一片发兰需用户自行配制。

机型	管口A	管口B	尺寸a	尺寸b	孔数n1	孔径m1	孔数n2	孔径m2	L1	L2
X/420系列	DN30	DN30	ϕ110	ϕ75	4	M12	16	M12	320	320
X/500系列	DN30	DN30	ϕ110	ϕ85	4	M12	16	M12	400	400
X/630系列	ϕ50	ϕ30	ϕ110	ϕ85	4	M12	16	M12	510	510
X/800系列	ϕ80	ϕ50	ϕ160	ϕ110	8	M12	16	M12	670	670
X/870系列	ϕ80	ϕ50	ϕ160	ϕ110	8	M12	16	M12	740	740
X/920系列	ϕ80	ϕ50	ϕ160	ϕ110	8	M12	16	M12	780	780
B/920系列	/	/	/	ϕ110	/	/	16	M12	780	780
X/1000系列	ϕ80	ϕ50	ϕ160	ϕ110	8	M12	16	M12	880	880
X/1250系列	ϕ125	ϕ80	ϕ190	ϕ160	8	M12	16	M12	1090	1090
X/1500系列	ϕ125	ϕ65	ϕ210	ϕ180	8	M16	16	M16	1330	1330
X/1600系列	ϕ125	ϕ65	ϕ210	ϕ180	8	M16	16	M16	1420	1420

博 创 过 滤 Bochuang 博创 专业过滤设备

十六、液压站及液压马达示意图

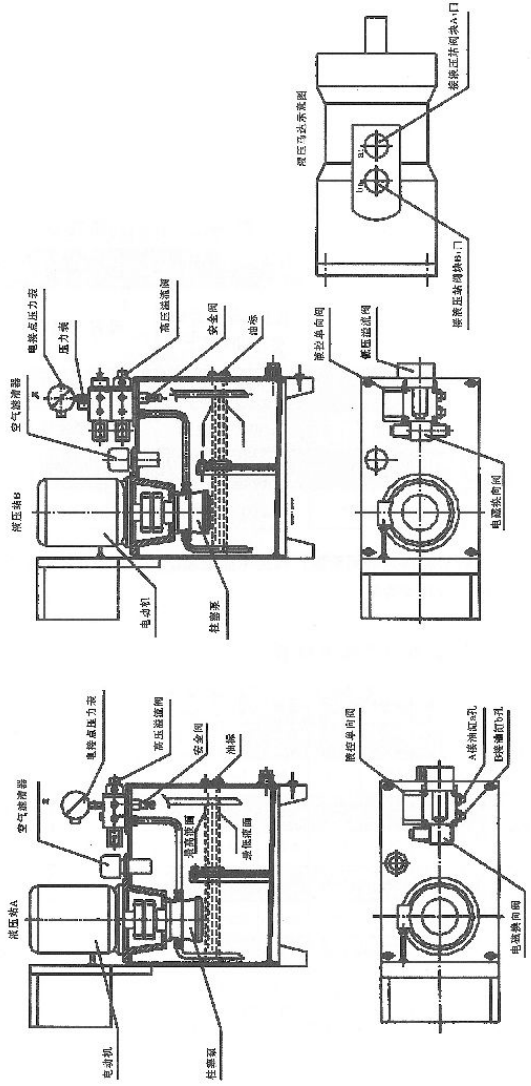

十七、滤布的性能参数表

1）滤布材料性能表

性能	涤沦	锦纶	丙纶	维纶
耐酸性	强	较差	良好	不耐酸
耐碱性	耐弱碱	良好	强	耐强碱
导电性	很差	较好	良好	一般
断裂伸长	30%-40%	18%-45%	大于涤纶	12%-25%
回复性	很好	在10%伸长时间复率90%以上	略好于涤沦	较差
耐磨性	很好	很好	好	较好
耐热性	170℃	130℃略收缩	90℃略收缩	100℃有收缩
软化点	230-240℃	180℃	140-150℃	200℃
融化点	255-265℃	210-215℃	165-170℃	220℃

注：涤纶不能耐浓硫酸和加热的间甲酸；丙纶不能耐氯磺酸、浓硝酸等强氧化性酸、浓的苛性钠、浓醋酸、丙酸和氯代芳香烃。

2）几种常用型号滤布的性能参数表

参数 / 型号	织法	重量	密度(根/10cm)		厚度	断裂强度 (N/5×20cm)		断裂伸长率 (%)		透气度	用途
		G/m²	经	纬	mm	经	纬	经	纬	(L/m².s)	
621	涤纶长纤	340	192	130	0.65	4380	3575	50	30	55	耐酸，耐弱碱，抗氧化，固气分离设备配套使用
621B	涤纶长纤	440	260	145	0.78	4380	3575	50	30	60	
120-14（747”）	涤纶短纤	248	226	158	0.75	2244	1371	31	15	120	耐酸，耐弱碱，抗氧化，抗拉强度高，耐湿热性能好，抗霉变和适应工作温度较高
120-15（758”）	涤纶短纤	330	194	134	0.73	2721	2408	44.2	21.3	100	
120-16（3927”）	涤纶短纤	524	156	106	0.90	3227	2544	60	23	25	
750A	丙纶平纹	400	204	110	0.80	3337	2759	41	30	14	有色金属冶炼、污水处理
750B	丙纶斜纹	480	256	141	0.99	2245	2100			33	
750AB	丙纶斜纹	489.9	333.8	204	1.86	3300	2758	35	25	111.6	主要用于陶瓷行业
无纺布	涤纶针刺				1.80					18	过滤常温或高温气体

博 创 过 滤 Bochuang 博创 专业过滤设备

十八、质量保修单

一、本公司对产品质量实行“三包”，即包修（给予无偿修复）、包换（给予无偿调换）、包退（在无法修复时，予以退货）。

二、实行“三包”的条件：在保修期内（产品交付日起为期壹年），用户按本公司产品使用维护说明书的规定和有关标准在正常运输、安装、调试、使用和保管的条件下产生的问题（不包括易损件）。标准件的三包期以标准件厂的规定为准。对于机、电、仪外购件按各行业、部、国家标准规定的保修期实行三包。

三、有关保修事项的规定

1、用户未经拆动、确属产品制造不良的故障或损坏，均由本公司负责免费修理或更换损坏的零配件。对使用不当或人为造成的故障或损坏，不属保修范围。

2、用户与本公司联系解决质量问题时，请写明压滤机型号、出厂编号、故障现象，并填好下列表格，寄至本公司售后服务部。

型号		出厂编号	
物料名称		物料浓度（kg/m³）	
过滤压力（MPa）		物料PH值	
过滤温度（℃）		滤饼湿含量（%）	
过滤速度（滤液量kg/min）		日处理量（m³/天）	
故障现象			
用户建议			

产品质量意见征求书

我公司为了进一步搞高产品质量，满足用户要求，谨请贵单位对我公司的产品质量提出宝贵意见，填下表，作为我公司今后改进的方向。

型号规格		出厂编号	
用户意见和建议：			
用户单位		邮编	
详细地址		电话	