关键词：干粉给料机　单螺旋/双螺旋给料机、失重粉体喂料机　定量给料机

螺旋喂料机：

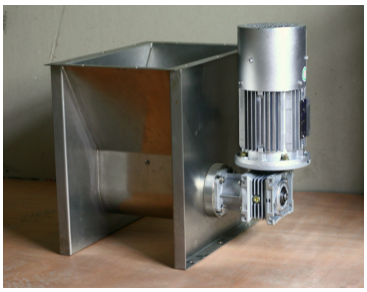

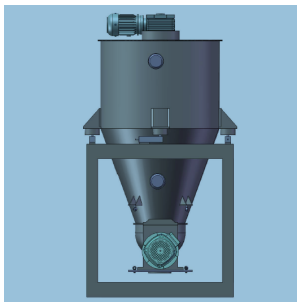

产品特点：

1、适用于把细粉、超细粉料从贮料仓或漏斗中定量、连续地给到受料装置中；

2、适用于所有各类的干粉、颗粒和纤维状物料的投加；

3、主要应用于溶液和悬浮液的制备

4、给料连续、均匀、准确，停车时，物料即停止卸出，不必再安装料斗闸门；

5、丽唐公司设计制造的自动定量投药机，用于水处理过程中，投加各类化学粉类药剂（石灰、活性炭、钛白粉、膨润土、混凝，絮凝 PAM，助凝剂等）；

●一体成型螺杆，数控机床精密加工、多种材质选择

● NTD 系列，流量范围由 5～675KG/H，并可在 10％～100％之间进行调节

● 投加精度在 0.25％～2％之间。取决于投加控制方式和所投加粉体的自身特性。

● 可选双电机结构、独立搅拌、破桥设计、保持物料自由流动

● 计量螺旋多种选择（单螺旋与双螺旋）

● 方形和圆形料斗、40L/60L/120L 供选择、特殊要求需咨询

● 维护和拆卸方便。

● 更多的特殊要求的定制选择

选配:、网筛、高低料位传感器、料管加热器、下料振动辅助、下料松散（独立搅拌电机）、控制一体化等

功率：380V/0.25kW、380V/0.37kW　变频电机独立风扇：220V/50W

产品外形（mm）：L611×W450×H463、L685×W550×H463、L925×W550×H463

图例：

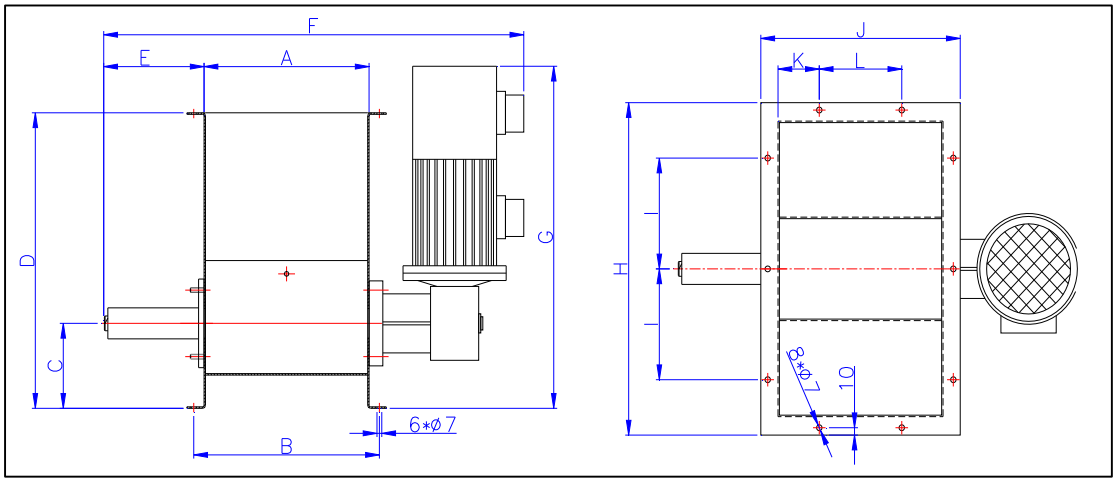

（单位：mm）（S 为单螺旋、D 为双螺旋）

型　号	A	B	C	D	E	F	G	H	I	J	K	L
NTS/D20-12	240	270	115	400	146	611	463	450	150	290	60	120
NTS/D24-14	240	270	115	400	146	611	463	450	150	290	60	120
NTS/D32-20	300	330	115	430	160	685	463	550	175	350	80	140
NTS/D40-24	300	330	115	430	160	685	463	550	175	350	80	140
NTS/D48-24	350	380	120	450	350	925	463	550	200	400	100	150
NTS/D60-30	350	380	140	470	350	925	463	550	200	400	100	150

更多详细资料请联系上海丽唐环保科技公司。

上海丽唐环保科技有限公司
电话：021-57893757
http://www.sh-lytan.com