振动耐磨试验机

型号：MK180/530 TE-30

简单介绍：

振动耐磨试验机是我司根据多年的经验,参照德国 ROSLER 原形机制作而成,该机作为手机表面耐磨测试,可靠性高,操作简单,使用寿命长,而且该机采用中国和意大利合资的马达,从而保证了它的耐磨系数,并且和德国ROSLER原装机耐磨系数达到了一致,而且价格很低,经济性好,得到了广大客户一致认可。

一般介绍

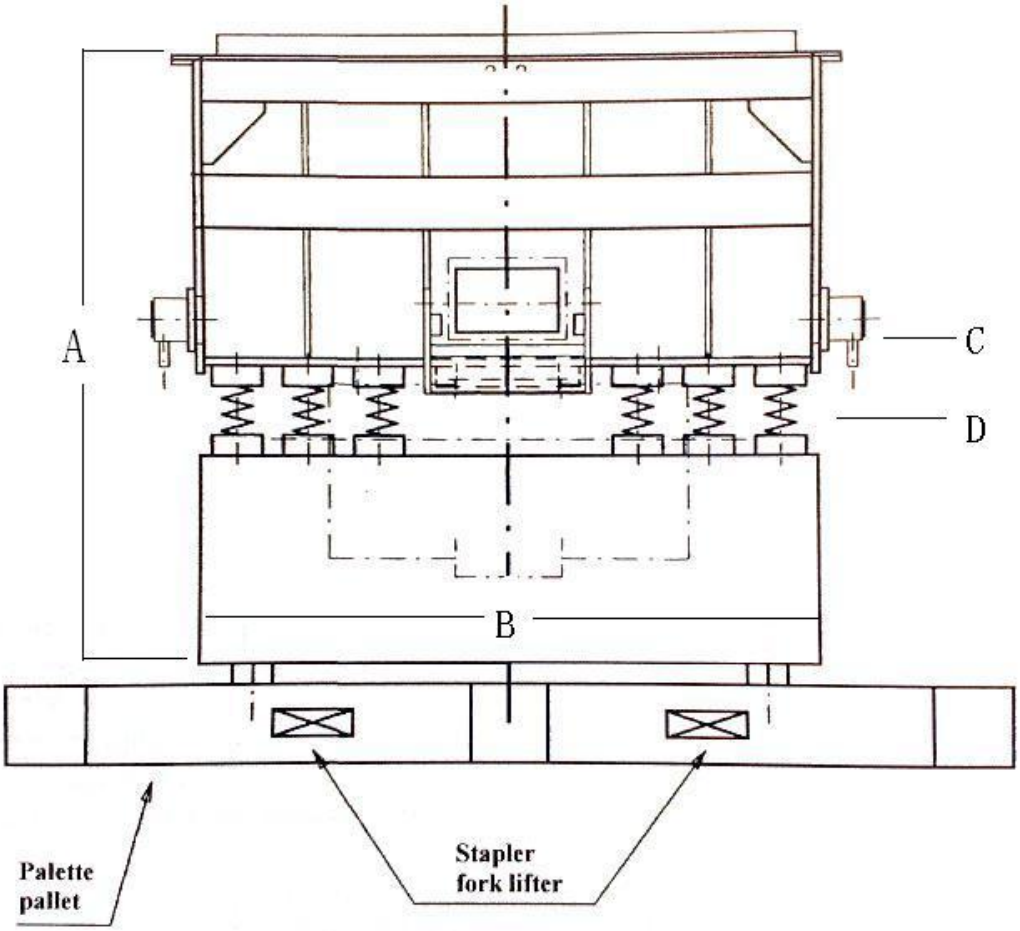

（A）高：620mm	（B）宽：360mm
（C）长：640mm	（D）螺旋弹簧，橡胶螺丝和螺母

振动试验机槽口尺寸：125×530mm

振动试验机重量：120kg

操作手册

1.振动马达功率 1.2kW(中国和意大利合资的马达)；转速：每分钟 3000 转　频率：50HZ 电压：380V

2.螺旋弹簧，橡胶螺丝和螺母

4.耐磨试验槽

5.双向底部出水口

7.进水进溶液口

其它：底部四个橡胶脚，橡胶软管件。

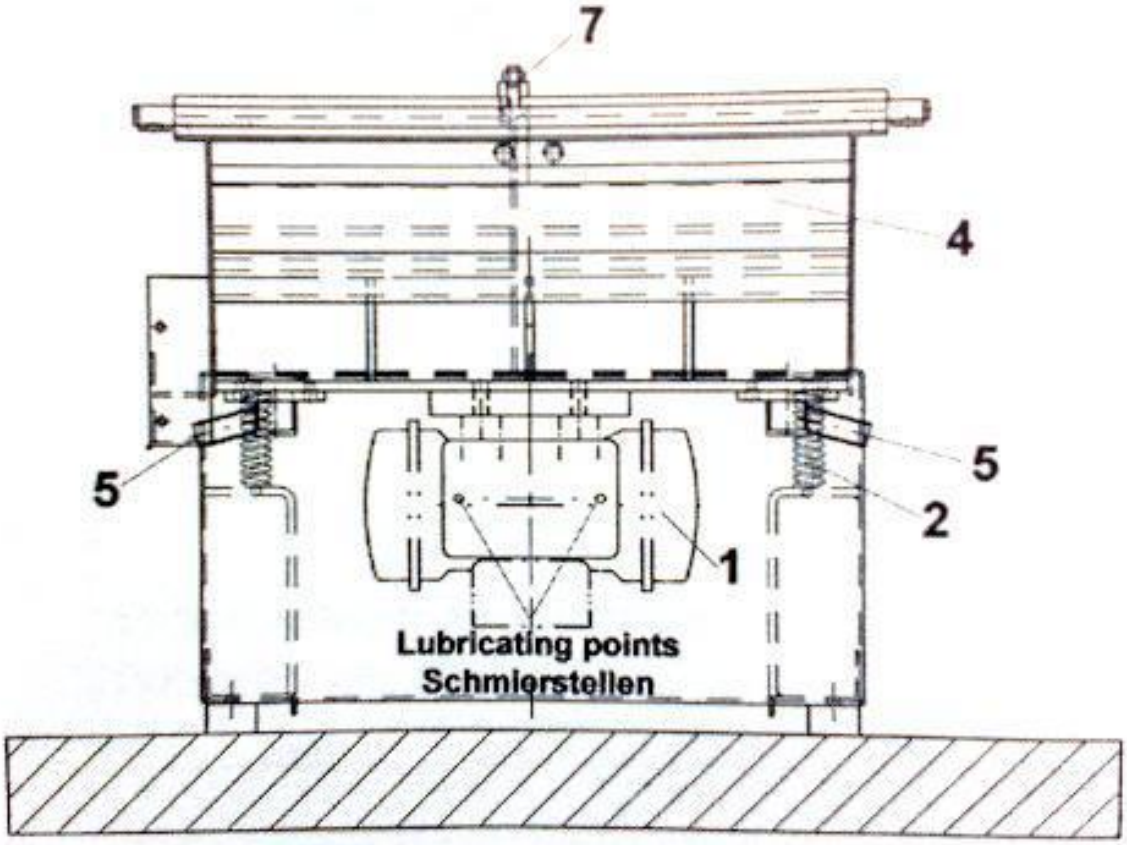

使用说明

一．前奏

① 目的：

振动耐磨试验的目的是把产品放在特殊的振动磨损机中，使用特殊的磨损颗粒来模拟样品在正常使用状况下的磨损。这种测试只适用于整个工件（比如配有电池的手机）。在产品的研发阶段，可以对产品的塑料模型进行磨损测试，来对产品进行评估。

② 需求：

使用的设备是槽型振动机。

使用的磨损介质：

- 黄色圆锥体：德国 Rösler 磨损颗粒 RKF 10K
- 绿色金字塔体：德国 Rösler 磨损颗粒 RKK 15P
- 清洁剂：德国 Rösler 清洁剂 FC 120
- 测试样品应该是整个产品（比如，话机样品一定要包含按键面板和电池，而不是不完整的机壳）

图 1　测试设备和磨损颗粒

二．测试流程

测试机器的槽中要装满磨损颗粒，颗粒要混合3份的 RKF 10K（黄色圆锥体）和1份的 RKK 15P（绿色的金字塔体），总共约15升。注意，新的磨损颗粒在使用前，需要在机器上泡至少2升的水中运行　6小时以上，并且运行过程中每半个小时添加0.05升的水。

磨损颗粒最多只能使用 50 个小时，之后就应该被更换。

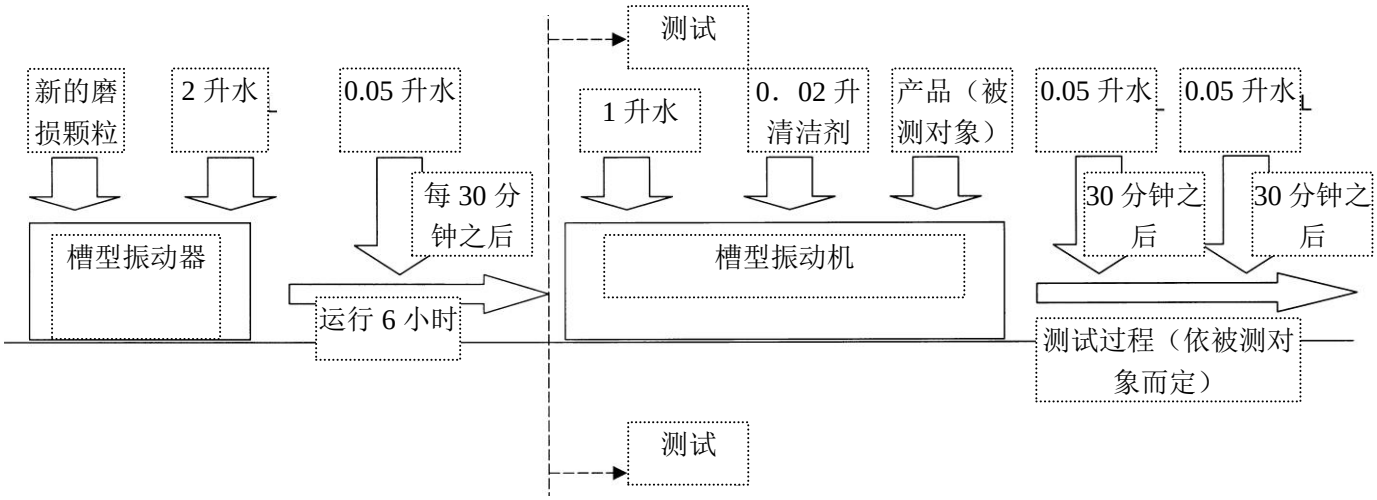

图 2：测试过程

磨损颗粒在测试之前和整个测试过程中必须是湿润的。因此，在每次运行设备进行测试之前都应该在槽中加入1升的水。在加这1升水的同时，要加0.02升的Rösler清洁剂FC 120。在槽被湿润之后（也许是清洁剂被溶解之后），再把产品样品放进来。在磨损测试的过程中，每半个小时之后都需要再添加0.5升的水。

能同时放到槽型震动器中进行测试的产品数量。

- 小的附件（耳机或电池） 4-5个
- 小号手机（比如8310或8210） 3个
- 中号手机（比如3310） 2个
- 大号手机（比如9210） 2个
- 大型产品 1个