FY系列气动浆料泵

FY 型气动浆料泵 产品概述

浙江上武流体科技生产的 FY 浆料泵（又称气动浆料泵、皮革浆料泵、打料浆料泵、气动抽液泵、气动柱塞泵、打料泵浦、气动泵浦、气动涂料泵）专为皮革行业涂台浆料输送设计，泵应用于人造革、移膜革、压延革、彩涂板、印染、医药、涂层、化工、纺织、喷漆、喷涂、薄膜镀铝、彩钢瓦等行业。适用于高粘度（VIS）≤12 万 CPS/25℃的化工浆料输送，具有防爆耐腐防沉淀、低噪音、节能等功能。

FY 型气动浆料泵 使用方法

1、先将导料管正确放入所要输送的料桶内。
2、将耐腐蚀软管连接出料口接至送料地点。
3、进气阀呈关闭状态，然后将气源管连接进气阀接头，根据所需浆料流量来开启进气阀调节气动浆料泵运行频率，即可工作。

产品型号	流 量 (L/min)	扬 程 (mm)	进口外径 (mm)	出口外径 (mm)	通过颗粒 (mm)	供气压力 (Mpa)	出料压力 (Mpa)	耗气量 (m^3/min)	泵外径 (mm)	总长度 (mm)	总重量 （KG）
FY-0.5T	3–8	0–100	38	20	1	0.3-1.0	0.3-1.0	0.3-1.0	80	1320	8
FY-0.8T	10–20	0–100	51	32	1.2	0.3-1.0	0.3-1.0	0.3-1.0	100	1450	14
FY-1.2T	10–30	0–100	60	32	1.2	0.3-1.0	0.3-1.0	0.3-1.0	100	1400	16
FY-1.2T-2	10–30	0–100	57	32	1.2	0.3-1.0	0.3-1.0	0.3-1.0	100	1400	15
FY-2.8T	20–50	0–100	75	38	3	0.3-1.0	0.3-1.0	0.3-1.0	150	1650	23
FY-3.2T	20–70	0–100	75	38	3	0.3-1.0	0.3-1.0	0.3-1.0	150	1650	23
FY-3.2T-2	15–50	0–100	57	38	1.2	0.3-1.0	0.3-1.0	0.3-1.0	150	1500	19
FY-5.0T	30–100	0–100	88	50	5	0.3-1.0	0.3-1.0	0.3-1.0	180	1750	37

PS：FA-1.2T-2型、3.2T-2型适用于180-200升的密封桶。

FY 型气动浆料泵 结构说明

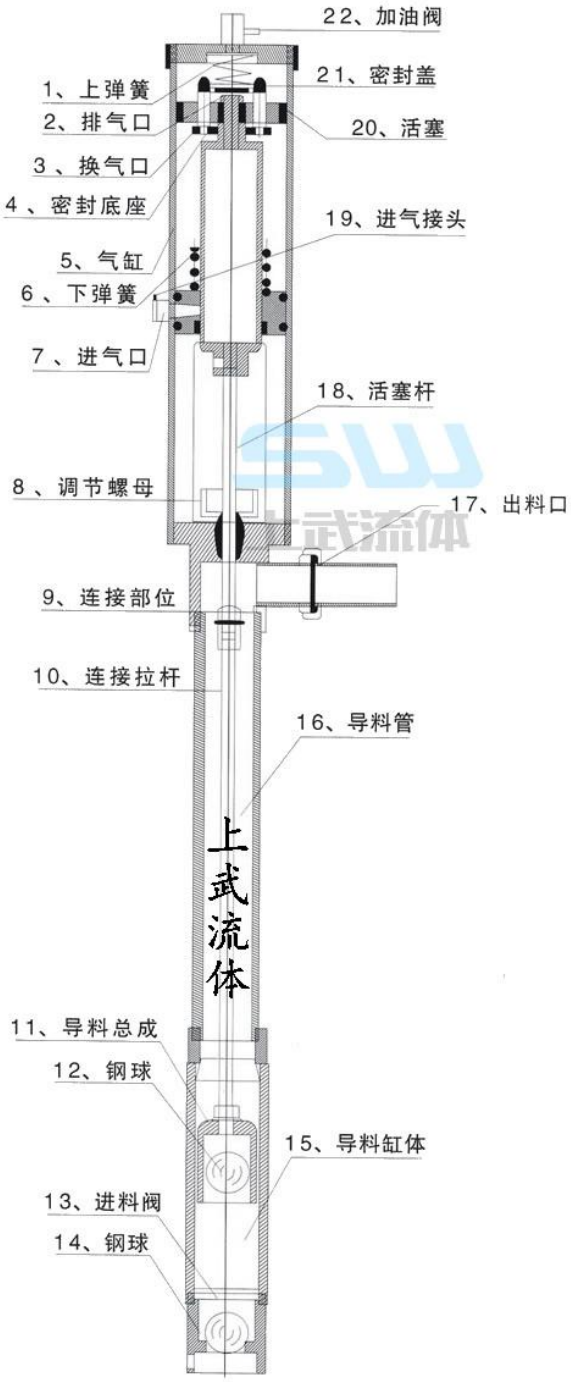

FY系列气动浆料泵结构图

FY 型气动浆料泵 外形尺寸

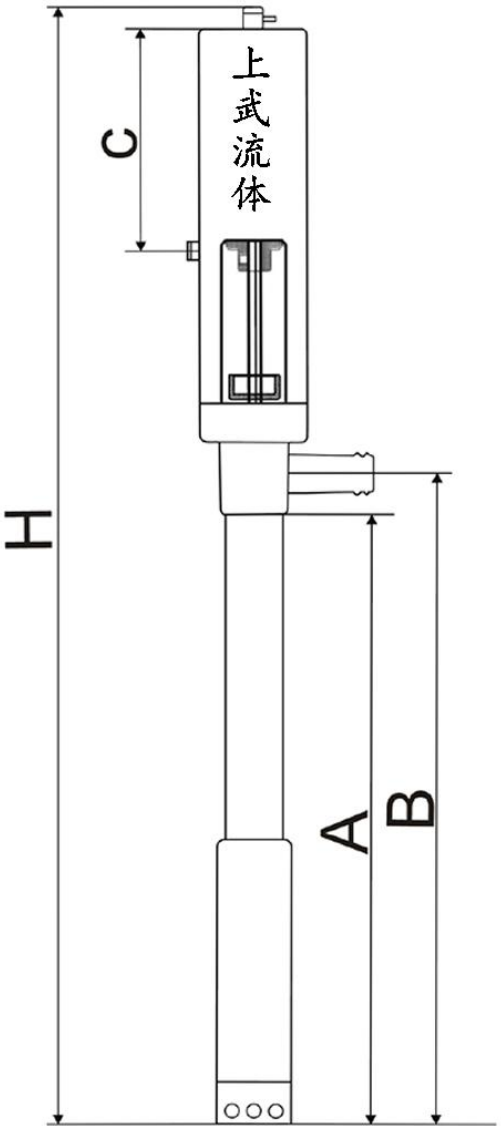

上武流体科技-FY系列气动浆料泵-外形尺寸								
型 号	FA-0.5T	FA-0.8T	FA-1.2T	FA-1.2-8T	FA-2.8T	FA-3.2T	FA-3.2-2T	FA-5.0T
A	930	980	930	930	1060	1060	920	980
B	960	1020	970	970	1120	1120	980	1060
C	70	195	195	195	235	235	235	290
H	1320	1450	1400	1400	1650	1650	1500	1750

FY 型气动浆料泵 维护保养

1、气动浆料泵在使用过程中防止撞击缸体部位避免变形，发生活塞卡死现象，造成报废
2、活塞在运行壹佰万余次后，根据空压机送气过程中水份积留情况应清缸体，涂注 30#润滑油。
3、如经久不用，应在溶剂内工作状清洗，防止浆料冻结，阻塞导料管。

FY 型气动浆料泵 注意事项

1、在工作中，如缸体部位发热（以手感热为准），应立即加 30#润滑油。
2、使用过程中如调节螺母松动，发生漏料，应及时调整螺母。