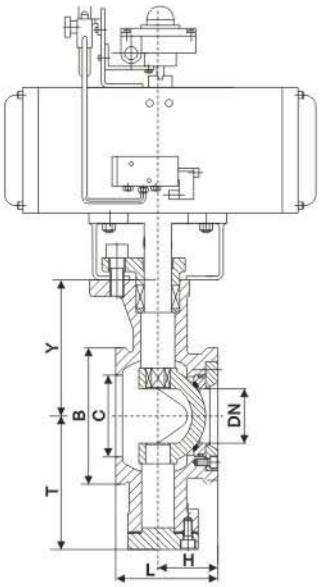

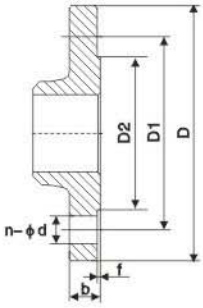

● 科菲气动V型切断球阀主要性能参数

所配置气动执行机构技术参数		阀体主要技术参数	
气缸类型	KFFGT系列、KFFAT系列、KFFAW系列	阀门类型	V型固定球阀
作用方式	双作用活塞式、单作用弹簧复位式	阀门型号	QV677F/H/W/Y QV647
气源压力	4-8bar	连接方式	对夹式 法兰式
工作介质	干燥、清洁不含腐蚀气体	公称通径	DN25～250mm
工作温度	常温型：-20℃～80℃(丁腈橡胶O型圈)	公称压力	1.0~1.6MPa
	高温型：-20℃～160℃(氟橡胶O型圈)	阀体材质	铸钢、不锈钢304/316/316L等
动作范围	0～90℃±5°	球体材质	13Cr、不锈钢304/316/316L等
接口螺纹	GT52~GT83 G1/8"	阀座密封	RPTFE、金属密封材料等
	GT110~GT210 AT52~AT210 G1/4"	适用温度	RPTFE≤150℃、金属密封≤425℃
阀位信号	定位器：4～20mA 回信器：全开全关信号	适用介质	水、蒸汽及油品等腐蚀性和非腐蚀性介质

● 科菲气动V型切断球阀主要外形连接尺寸

DN	对夹式				法兰式						
	L	H	B	C	L	D	D1	D2	f	b	n-φd
25	50	30	68	38	102	115	85	65	2	14	4-φ14
32	60	35	76	45	102	135	100	78	2	18	4-φ18
40	60	35	84	50	114	145	110	85	3	18	4-φ18
50	75	43	100	62	124	160	125	100	3	18	4-φ18
65	100	50	118	73	145	180	145	120	3	18	8-φ18
80	100	57	132	90	165	195	160	135	3	20	8-φ18
100	115	65	158	115	194	215	180	155	3	20	8-φ18
125	129	78	184	134	194	245	210	185	3	22	8-φ18
150	160	95	216	164	229	280	240	210	3	24	8-φ23
200	200	120	268	206	243	335	295	285	3	28	12-φ23
250	240	148	326	260	297	405	355	320	3	30	12-φ25

● 科菲气动V型切断球阀 订货说明：

1、气动执行器作用方式及气缸类型：作用方式（双作用、单作用）、气缸类型（GT/AT/AW系列）
2、阀体选择参数：管道介质、温度、压力、口径、连接方式及阀体材质等
3、所需气动附件（可选）：电磁阀、定位器、限位开关、气源处理元件、手动机构等