高效率低振动值得信赖的
单相异步电动机

经济高效

按照IEC标准，E级绝缘，低振动，低噪音，继承了日立三相电机的优点。性能高，可用于各种行业，保证满足您的要求，在严格的生产工序下生产出了高质量、高性能和低振动的电动机。日立电机能极大地满足世界各国，各个领域的用户需求。

小型

日立电动机使用钢板（采用精湛的加工工艺）外壳和铝合金盖，外形美观。

开关不断工作

开发了装在转子内的离心开关。可保证开关不断工作。

有效的通风系统

使用高性能通风系统，有效地将内部的空气与外部相交换，并防止尘土进入离心开关。这些功能使其成为高性能电动机。

高耐热塑料绝缘体

我们精选使用可耐高热的塑料绝缘体，这一组件与其它组件一起使日立电动机成为工业界最安全的电动机之一。

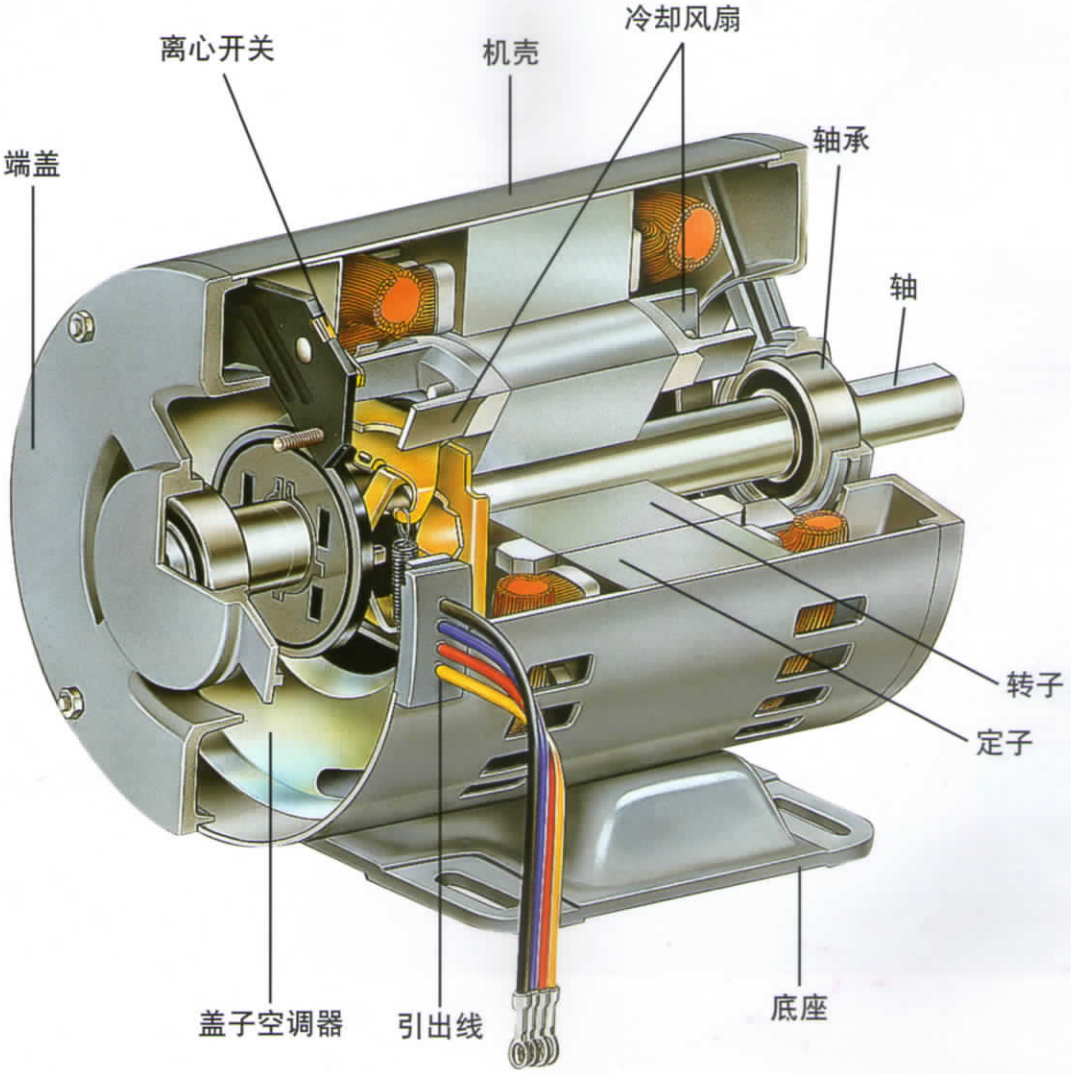

类　型	分相启动型	电容启动型	电容启动 电容运转	电容运转型
外　形				
特征曲线	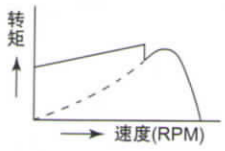	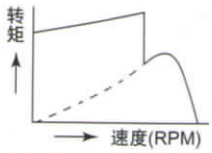	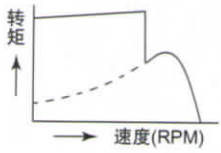	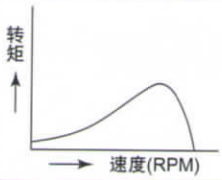
连　接	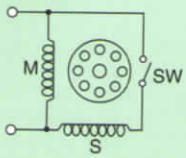	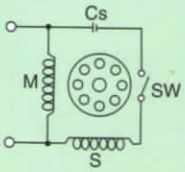	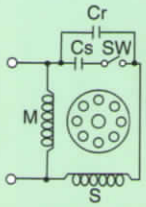	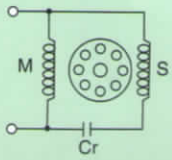
	M　：主线圈 S　：启动线圈 SW：离心开关	Cs　：启动电容	Cr　：运转电容器	
特　点	结构简单	启动转矩高	启动转矩高 运行电流低	启动转矩低 运行电流较低
应　用	机床等	压缩机，泵，以及医用设备		
型　号	KT	KR	KQ	KP

规格

项　目		内　容		
标　准		JIS C4203, 4034		
工 作 制		SI（连续）		
绝缘等级		E型, B型		
外壳防护型式	类型		型号	防护等级
	开启式	开放型	EFOU-KT, KR, KQ	IP22
		防滴保护型	EFOUP-KT, KR, KQ	IP22
电压，频率		220V 50Hz		
引出线方式		用耐高温线直接引出		
引出线数量		4 根（100 ~ 250W -KT、-KR，1.5 ~ 7.5k W -KQ） 3 根（0.37 ~ 1.1kW -KR、-KQ）		
传送方式		——		
颜　色		灰色（MUNSELL 8.9Y5.1/0.3）		
旋转方向		顺时针（从电机轴伸端看）		
环　境	温　度	-20℃ ~ 40℃		
	湿　度	相对湿度小于90％		
	海　拔	不超过1,000M		
	设置场所	室内		
周围环境		无腐蚀性气体，无爆炸性气体，无蒸汽，无露水，少尘		

防滴保护型单相异步电动机

分相起动 · 单相电动机电容器起动，电容器起动电容器运转

100w ⟶ 7.5kW

图 1

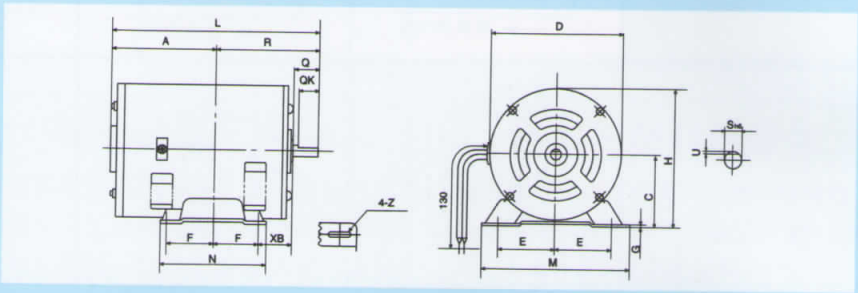

图 2

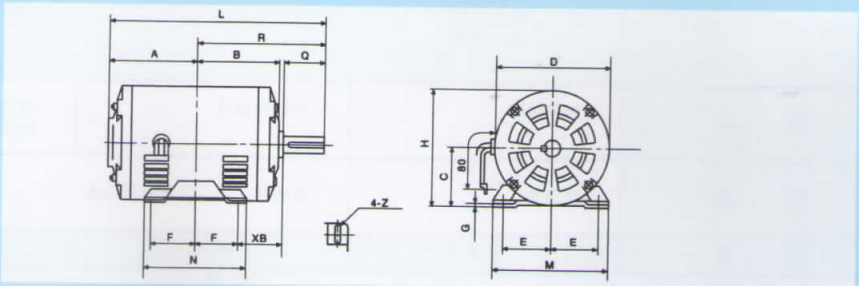

■尺寸（单位：mm）

型号	输出 (kW)	图纸编号	绝缘等级	尺寸（单位：mm）																	
				L	R	A	B	D	KL	J	H	C	F	E	N	M	G	Z	XB	S
EFOU-KT	0.1	1	E	195.5	120	76	–	131	–	–	137	$71^{0}_{-0.5}$	45	56	110	150	3.2	7x26	45	$14^{0}_{-0.011}$
EFOU-KT	0.2	1	E	205	120	85	–	131	–	–	137	$71^{0}_{-0.5}$	45	56	110	150	3.2	7x26	45	$14^{0}_{-0.011}$
EFOU-KT	0.25	1	E	215	120	95	–	131	–	–	137	$71^{0}_{-0.5}$	45	56	110	150	3.2	7x26	45	$14^{0}_{-0.011}$
EFOUP-KT	0.4	2	E	256	140	116	97	145	–	–	153	$80^{0}_{-0.5}$	50	62.5	125	160	3.2	10x25	50	$16^{+0.008}_{-0.003}$
EFOU-KR	0.1	3	E	205.5	120	86	–	131	80	–	137	$71^{0}_{-0.5}$	45	56	110	150	3.2	7x26	45	$14^{0}_{-0.011}$
EFOU-KR	0.2	3	E	215.5	120	96	–	131	85	–	137	$71^{0}_{-0.5}$	45	56	110	150	3.2	7x26	45	$14^{0}_{-0.011}$
EFOU-KR	0.3	3	E	225.5	120	106	–	131	85	–	137	$71^{0}_{-0.5}$	45	56	110	150	3.2	7x26	45	$14^{0}_{-0.011}$
EFOU-KR	0.25	3	E	235.5	120	116	–	131	85	–	137	$71^{0}_{-0.5}$	45	56	110	150	3.2	7x26	45	$14^{0}_{-0.011}$
EFOUP-KR	0.4	4	E	256	140	116	97	144.5	79	35	169.5	$80^{0}_{-0.5}$	50	62.5	125	160	3.2	10x25	50	$16^{+0.008}_{-0.003}$
EFOUP-KR	0.75	4	E	274.5	158.5	116	115.5	162	89	40	192	$90^{0}_{-0.5}$	62.5	70	155	175	40	10x25	56	$19^{+0.009}_{-0.004}$
EFOUP-KQ	1.1	5	E	289	158.5	130.5	115.5	162	96	40	217	$90^{0}_{-0.5}$	62.5	70	155	175	40	10x25	56	$19^{+0.009}_{-0.004}$
EFOUP-KQ	1.5	6	B	397	193	204	129	208	174	45	247	$100^{0}_{-0.5}$	70	80	175	195	12.5	12	63	$28^{+0.009}_{-0.004}$
EFOUP-KQ	2.2	6	B	411	200	211	136	233	187	45	265	$112^{0}_{-0.5}$	70	95	175	224	14	12	70	$28^{+0.009}_{-0.004}$
EFOUP-KQ	3.7	7	B	496	258	238	173	269	236	45	263	$132^{0}_{-0.5}$	89	108	212	250	16	12	89	$38^{+0.018}_{+0.002}$
EFOUP-KQ	5.5	7	B	496	258	238	173	269	236	45	263	$132^{0}_{-0.5}$	89	108	212	250	16	12	89	$38^{+0.018}_{+0.002}$
EFOUP-KQ	7.5	7	B	496	258	238	173	269	236	45	263	$132^{0}_{-0.5}$	89	108	212	250	16	12	89	$38^{+0.018}_{+0.002}$

日立工业技术(泰国)有限公司生产。

图 3

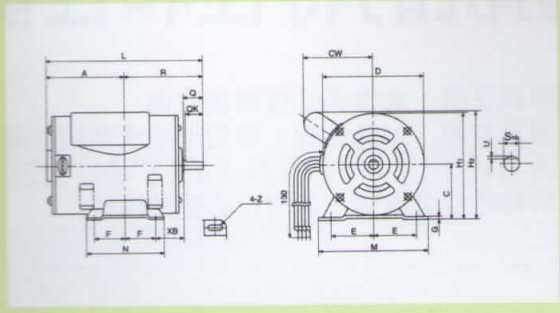

图 4

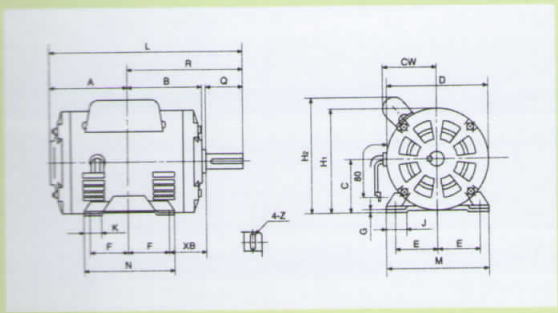

图 5

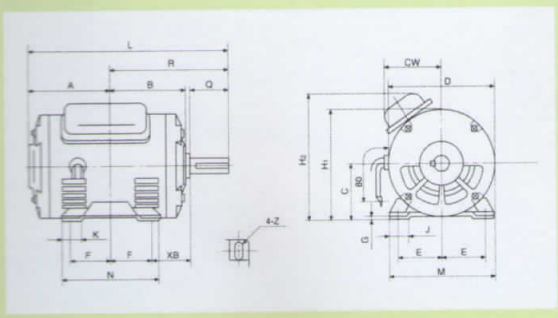

千瓦和马力比较表

千瓦	马力
0.75	1
1.5	2
2.2	3
3.7	5
5.5	7
7.5	10
11	15
15	20
18.5	25
22	30
30	40
37	50
45	60
55	75
75	100
90	120
110	150
132	180

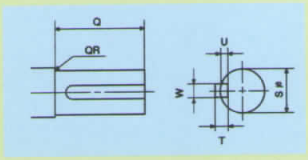

尺寸（单位：mm）						重量 (kg)
W	U	T	Q	QK	QR	
–	1	–	30	27	–	5.0
–	1	–	30	27	–	6.4
–	1	–	30	27	–	7.4
5	3	5	40	–	0.3	12
–	1	–	30	27	–	6.0
–	1	–	30	27	–	7.2
–	1	–	30	27	–	8.2
–	1	–	30	27	–	9.2
5	3	5	40	–	0.3	12
6	3.5	6	40	–	0.3	14
6	3.5	6	40	–	0.3	18
8	4	7	60	–	0.5	32
8	4	7	60	–	0.5	39
10	5	8	80	–	0.5	75
10	5	8	80	–	0.5	82
10	5	8	80	–	0.5	82

图 6

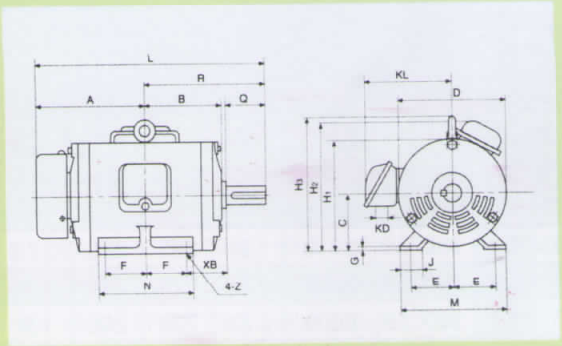
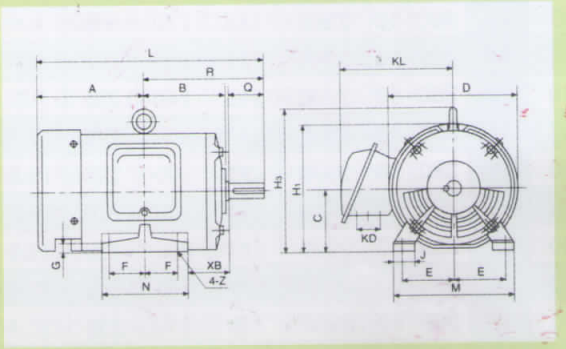
图 7