软起动器 - PST / PSTB（智能型）

订货资料 (适用于重载起动，脱扣级别30，外接)

PST30 ... PSTB1050

额定工作电压 U_e, 208 - 600 V

控制电源电压 U_s, 100 - 250 V AC, 50/60 Hz

重载

电机功率 400 V P_e kW	500 V P_e kW	690 V P_e kW	额定电动机电流 I_e A	型号 *)	订货号 **)	重量 kg/件
11	15	-	22	**PST30-600-70□**	**1SFA894 002 R70▽0**	4.80
15	18.5	-	30	**PST37-600-70□**	**1SFA894 003 R70▽0**	4.80
18.5	22	-	37	**PST44-600-70□**	**1SFA894 004 R70▽0**	4.80
22	25	-	44	**PST50-600-70□**	**1SFA894 005 R70▽0**	4.80
25	30	-	50	**PST60-600-70□**	**1SFA894 006 R70▽0**	5.00
30	37	-	60	**PST72-600-70□**	**1SFA894 007 R70▽0**	5.00
37	45	-	72	**PST85-600-70□**	**1SFA894 008 R70▽0**	11.20
45	55	-	85	**PST105-600-70□**	**1SFA894 009 R70▽0**	13.00
55	75	-	105	**PST142-600-70□**	**1SFA894 010 R70▽0**	13.00
75	90	-	142	**PST175-600-70□**	**1SFA894 011 R70▽0**	21.50
90	110	-	175	**PST210-600-70□**	**1SFA894 012 R70▽0**	21.50
110	132	-	210	**PST250-600-70□**	**1SFA894 013 R70▽0**	23.00
132	160	-	250	**PST300-600-70□**	**1SFA894 014 R70▽0**	23.00
160	200	-	300	**PSTB370-600-70□**	**1SFA894 015 R70▽0**	31.00
200	257	-	370	**PSTB470-600-70□**	**1SFA894 016 R70▽0**	31.00
250	315	-	470	**PSTB570-600-70□**	**1SFA894 017 R70▽0**	52.00
315	400	-	570	**PSTB720-600-70□**	**1SFA894 018 R70▽0**	55.00
400	500	-	720	**PSTB840-600-70□**	**1SFA894 019 R70▽0**	60.00
450	600	-	840	**PSTB1050-600-70□**	**1SFA894 020 R70▽0**	60.00

额定工作电压 U_e, 400 - 690 V

11	15	18.5	22	**PST30-690-70□**	**1SFA895 002 R70▽0**	4.80
15	18.5	25	30	**PST37-690-70□**	**1SFA895 003 R70▽0**	4.80
18.5	22	30	37	**PST44-690-70□**	**1SFA895 004 R70▽0**	4.80
22	25	37	44	**PST50-690-70□**	**1SFA895 005 R70▽0**	4.80
25	30	45	50	**PST60-690-70□**	**1SFA895 006 R70▽0**	5.00
30	37	55	60	**PST72-690-70□**	**1SFA895 007 R70▽0**	5.00
37	45	59	72	**PST85-690-70□**	**1SFA895 008 R70▽0**	11.20
45	55	75	85	**PST105-690-70□**	**1SFA895 009 R70▽0**	13.00
55	75	90	105	**PST142-690-70□**	**1SFA895 010 R70▽0**	13.00
75	90	132	142	**PST175-690-70□**	**1SFA895 011 R70▽0**	21.50
90	110	160	175	**PST210-690-70□**	**1SFA895 012 R70▽0**	21.50
110	132	184	210	**PST250-690-70□**	**1SFA895 013 R70▽0**	23.00
132	160	220	250	**PST300-690-70□**	**1SFA895 014 R70▽0**	23.00
160	200	257	300	**PSTB370-690-70□**	**1SFA895 015 R70▽0**	31.00
200	257	355	370	**PSTB470-690-70□**	**1SFA895 016 R70▽0**	31.00
250	315	450	470	**PSTB570-690-70□**	**1SFA895 017 R70▽0**	52.00
315	400	560	570	**PSTB720-690-70□**	**1SFA895 018 R70▽0**	55.00
400	500	710	720	**PSTB840-690-70□**	**1SFA895 019 R70▽0**	60.00
450	600	800	840	**PSTB1050-690-70□**	**1SFA895 020 R70▽0**	60.00

*) 在型号后面增加字符，代表镀膜PCB产品：
□ 无字符 = 普通产品
T = 防护涂层控制板

**) 在订货号中改变数字，代表镀膜PCB产品：
▽ 0 = 普通产品
2 = 防护涂层控制板

软起动器 - PST/PSTB（智能型）

电路图

PST30 ... 300

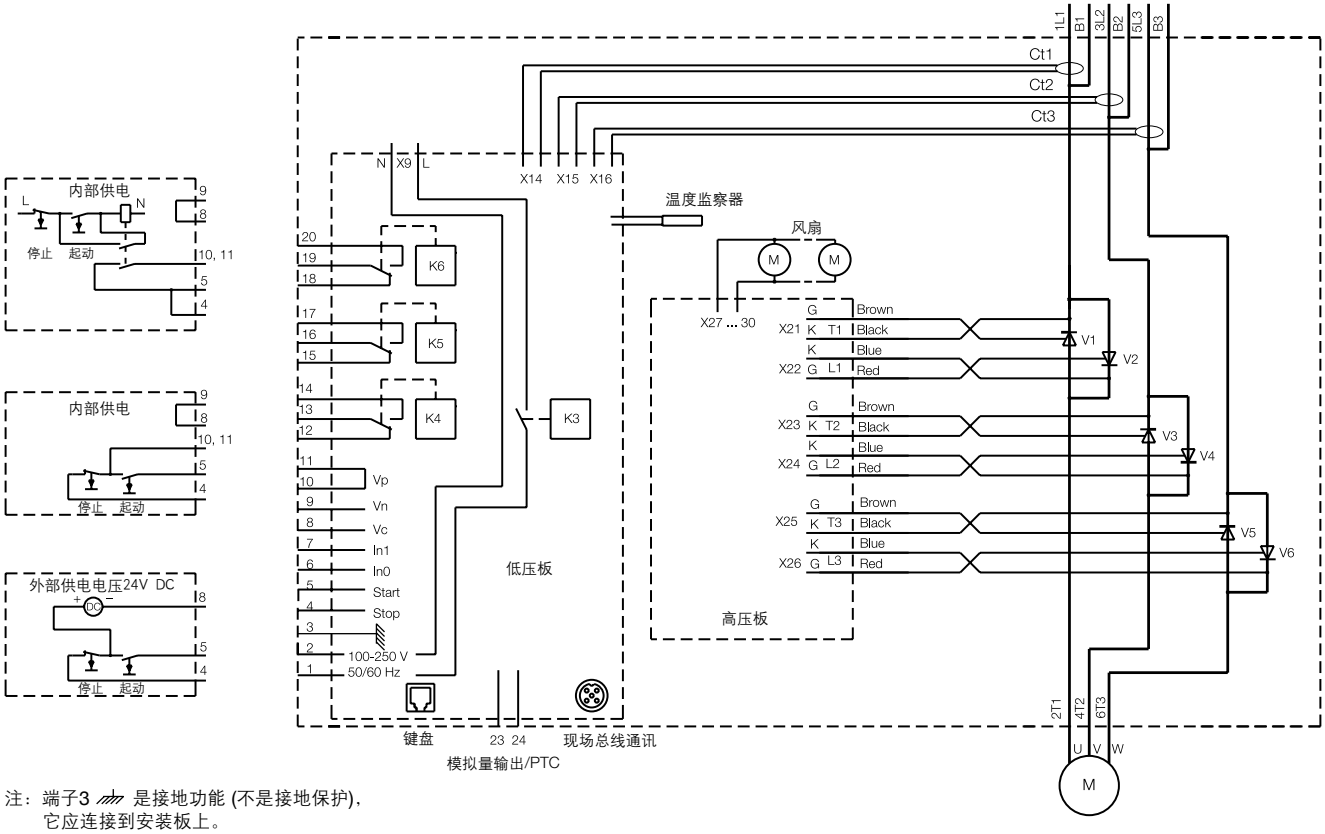

注：端子3 ⏚ 是接地功能 (不是接地保护)，
它应连接到安装板上。

PSTB370 ... 1050

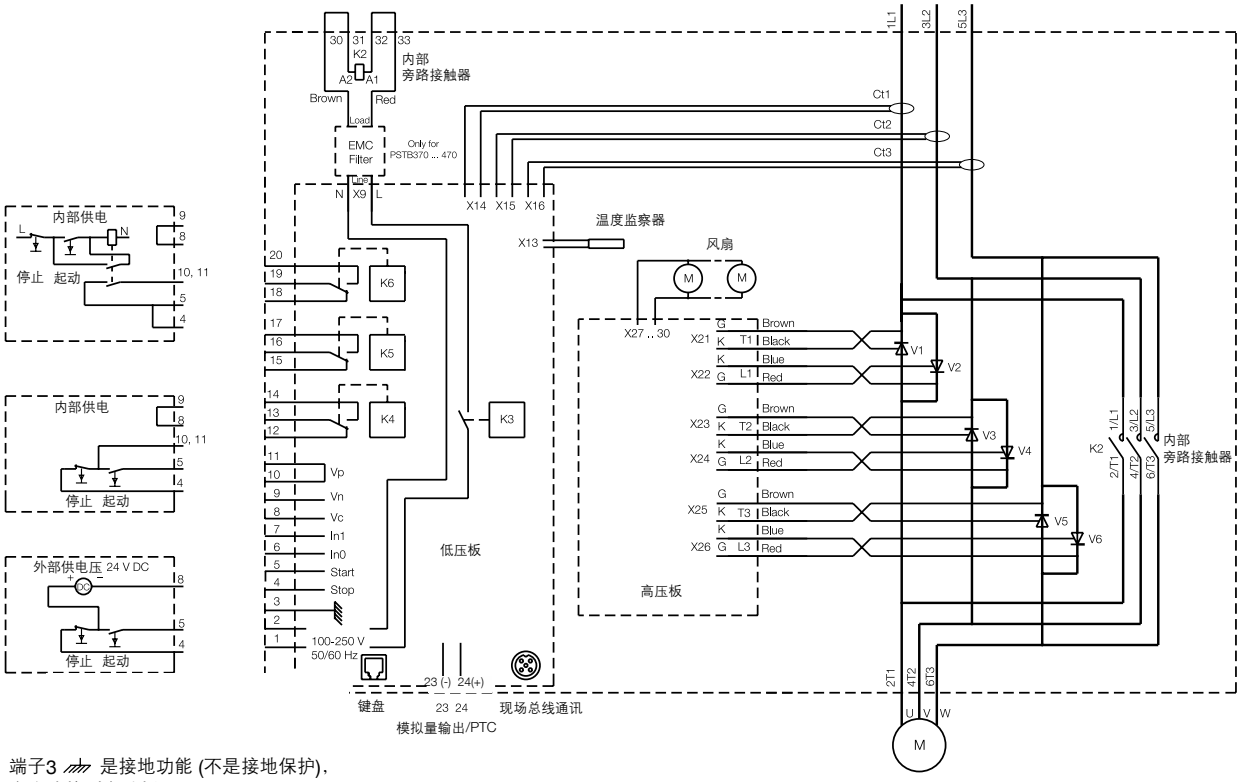

注：端子3 ⏚ 是接地功能 (不是接地保护)，
它应连接到安装板上。

软起动器 - PST（智能型）

接线图

PST30 ... PST300（外接法控制）

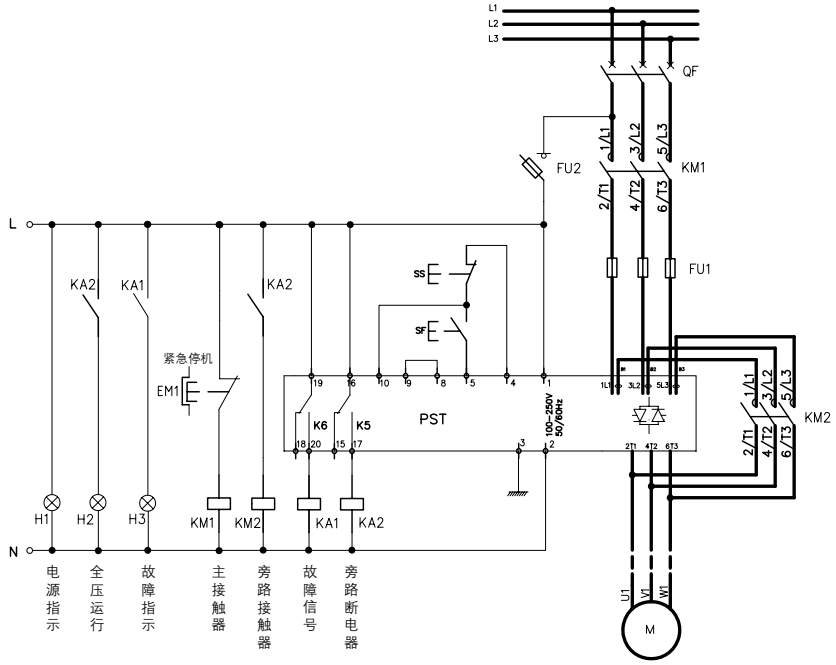

PST软起动器外接法控制原理图		图集号	
		页	
设 备 表			
符号	名称	型号与规格	数量
PST	软起动器	PST30～PST300	1台
QF	断路器	T2～T5或OS125D12～OS630D03P	1台
KM1,KM2	交流接触器	A30-A300	2台
KA1,KA2	中间继电器	N22E～220VAC	2个
EM1	急停按钮	C E3T-10□-01	1个
SS,SF	按钮（红绿各一）	CP1-10□-11	2个
H1,H2,H3	指示灯	CL-523□	3个
FU2	熔断器座（不带熔丝）	E931/32	1个
FU1	快速熔断器	170M_(型号参看9-10页)	3个

1) 主回路接触器KM1主要用作隔离
2) 旁路接触器KM2主要为减少软起动器运行时的发热量 (可按需要才采用)
3) FU1为半导体专用熔断器

PST30 ... PST300（内接法控制）

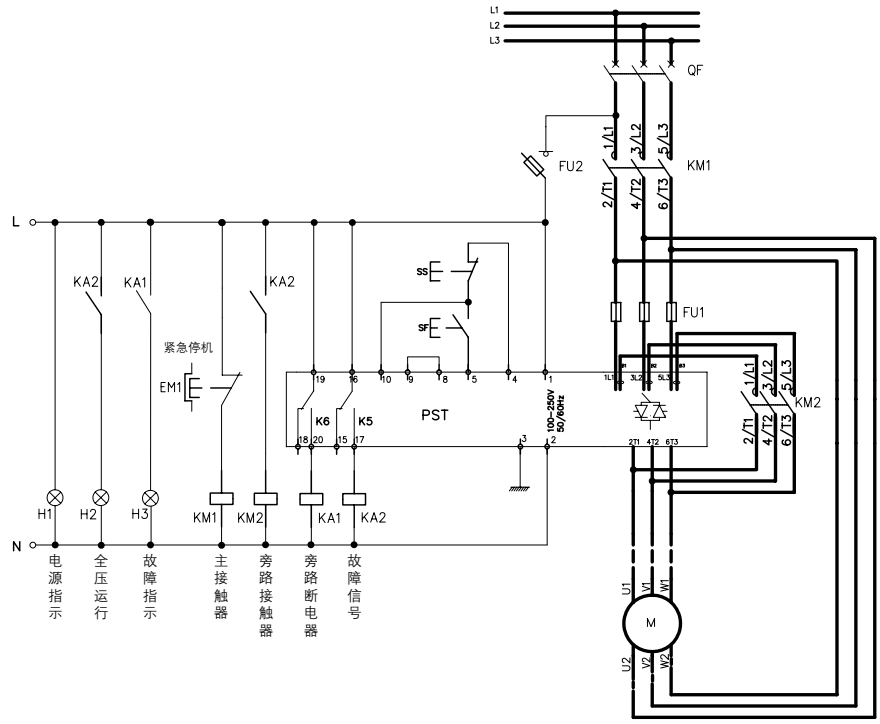

PST软起动器内接法控制原理图		图集号	
		页	
设 备 表			
符号	名称	型号与规格	数量
PST	软起动器	PST30～PST300	1台
QF	断路器	T2～T5或OS125D12～OS630D03P	1台
KM1,KM2	交流接触器	A26-A300	2台
KA1,KA2	中间继电器	N22E～220VAC	2个
KH	热过载继电器	TA25DU-TA450DU	1个
EM1	急停按钮	C E3T-10□-01	1个
SS,SF	按钮（红绿各一）	CP1-10□-11	2个
H1,H2,H3	指示灯	CL-523□	3个
FU2	熔断器座（不带熔丝）	E931/32	1个
FU1	快速熔断器	170M_(型号参看9-10页)	3个

1) 主回路接触器KM1主要用作隔离
2) 旁路接触器KM2主要为减少软起动器运行时的发热量 (可按需要才采用)
3) FU1为半导体专用熔断器

软起动器 - PST（智能型）
接线图

PSTB370 ... PSTB1050（外接法控制）

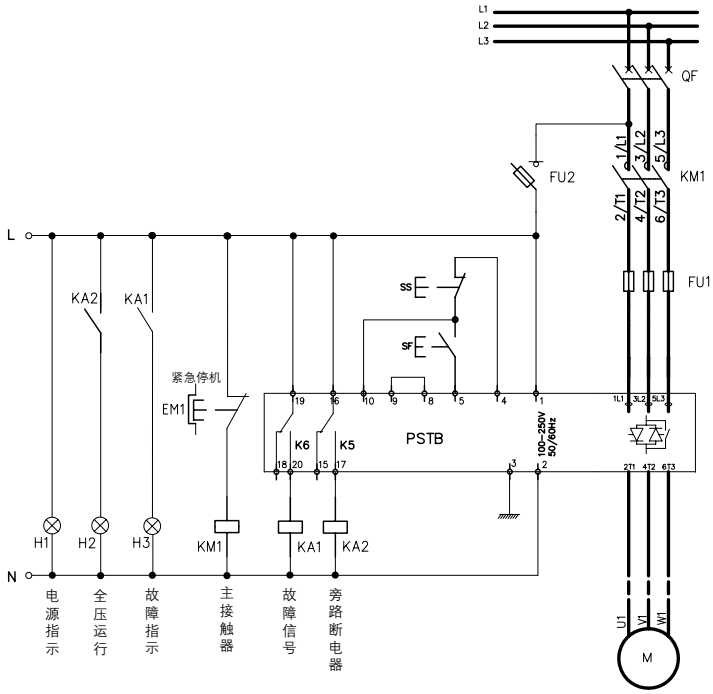

PSTB 软起动器外接法控制原理图		图集号	
		页	
设 备 表			
符号	名称	型号与规格	数量
PSTB	软起动器	PSTB370 - PSTB1050	1台
QF	断路器	T5,T6,S7 或 OS400D03P~OS800D03P	1台
KM1	交流接触器	AF400 - AF1650	1台
KA1,KA2	中间继电器	N22E～220VAC	2个
EM1	急停按钮	C E3T-10□-01	1个
SS,SF	按钮（红绿各一）	CP1-10□-11	2个
H1,H2,H3	指示灯	CL-523□	3个
FU2	熔断器座（不带熔丝）	E931/32	1个
FU1	快速熔断器	170M_(型号参看9-10页)	3个

1) 主回路接触器KM1主要用作隔离
2) PSTB系列已内置旁路接触器
3) FU1为半导体专用熔断器

PSTB370 ... PSTB1050（内接法控制）

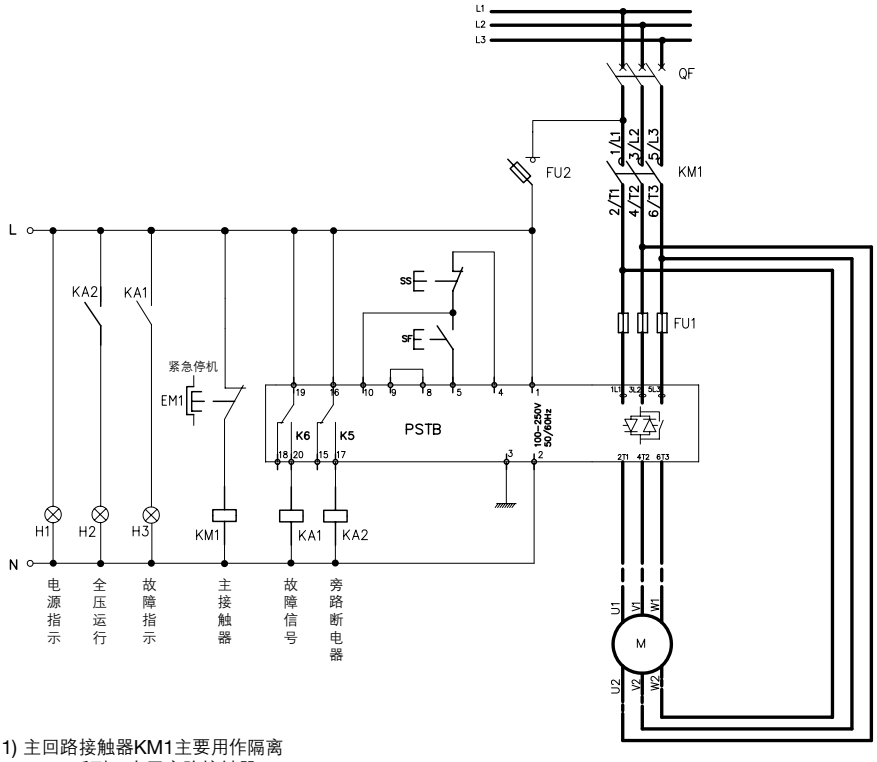

PSTB 软起动器外接法控制原理图		图集号	
		页	
设 备 表			
符号	名称	型号与规格	数量
PSTB	软起动器	PSTB370 - PSTB1050	1台
QF	断路器	T5,T6,S7或OS400D03P~OS800D03P	1台
KM1	交流接触器	AF400 - AF1650	1台
KA1,KA2	中间继电器	N22E～220VAC	2个
EM1	急停按钮	C E3T-10□-01	1个
SS,SF	按钮（红绿各一）	CP1-10□-11	2个
H1,H2,H3	指示灯	CL-523□	3个
FU2	熔断器座（不带熔丝）	E931/32	1个
FU1	快速熔断器	170M_(型号参看9-10页)	3个

1) 主回路接触器KM1主要用作隔离
2) PSTB系列已内置旁路接触器
3) FU1为半导体专用熔断器